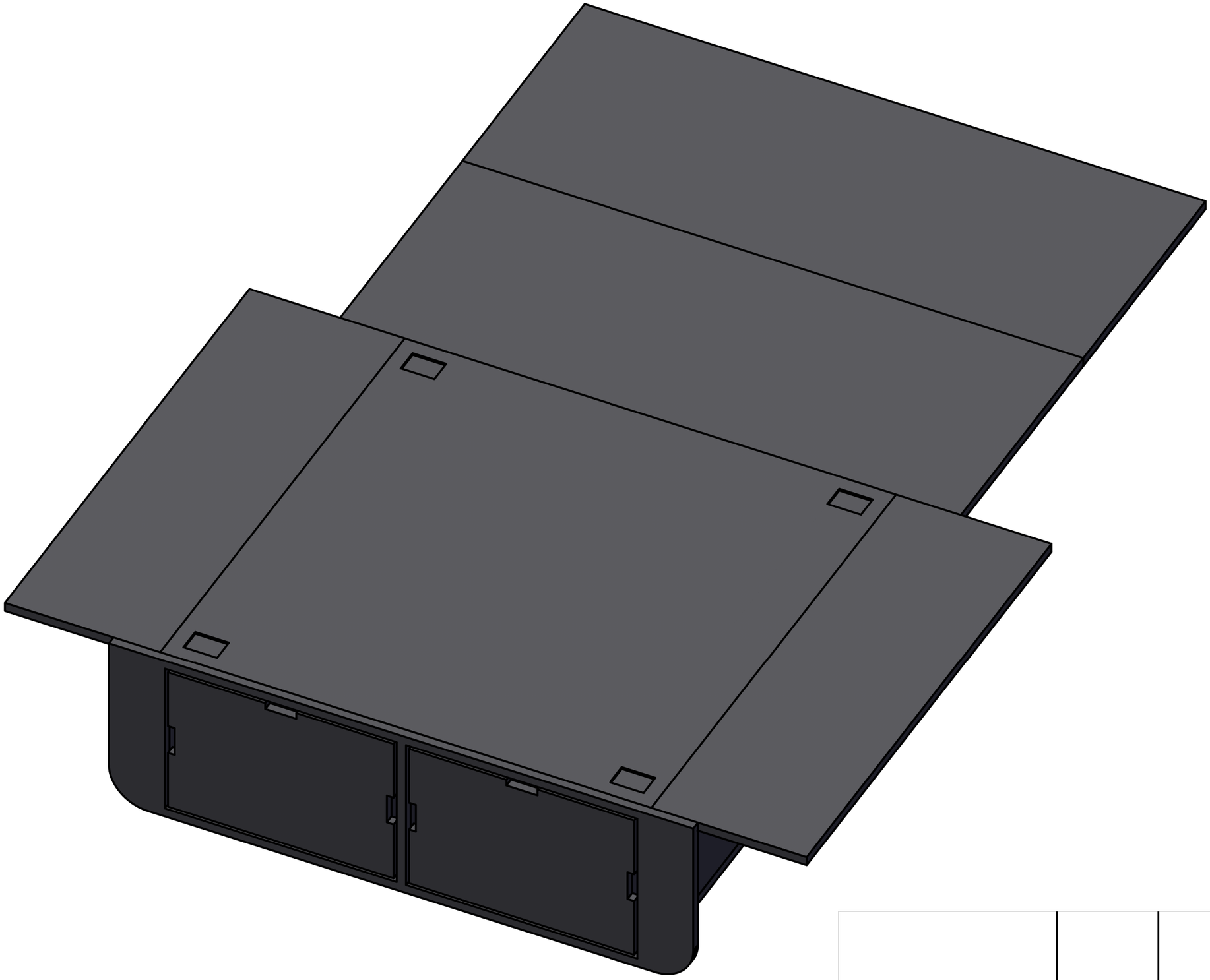

3D
ASSONOMETRIA
LETTO APERTO

| | | | | | | |
|---|---|---|---|---|---|---|
| | | | | | | Scala |
| | | | | | Data | Nome |
| | | | | Proc. | | |
| | | | | Controllo | | |
| | | | | norma | | |
| | | | | | | Foglio |
| | | | | | | Fg. |
| ATTINENTI | Cambia | Data | Nome | | | |

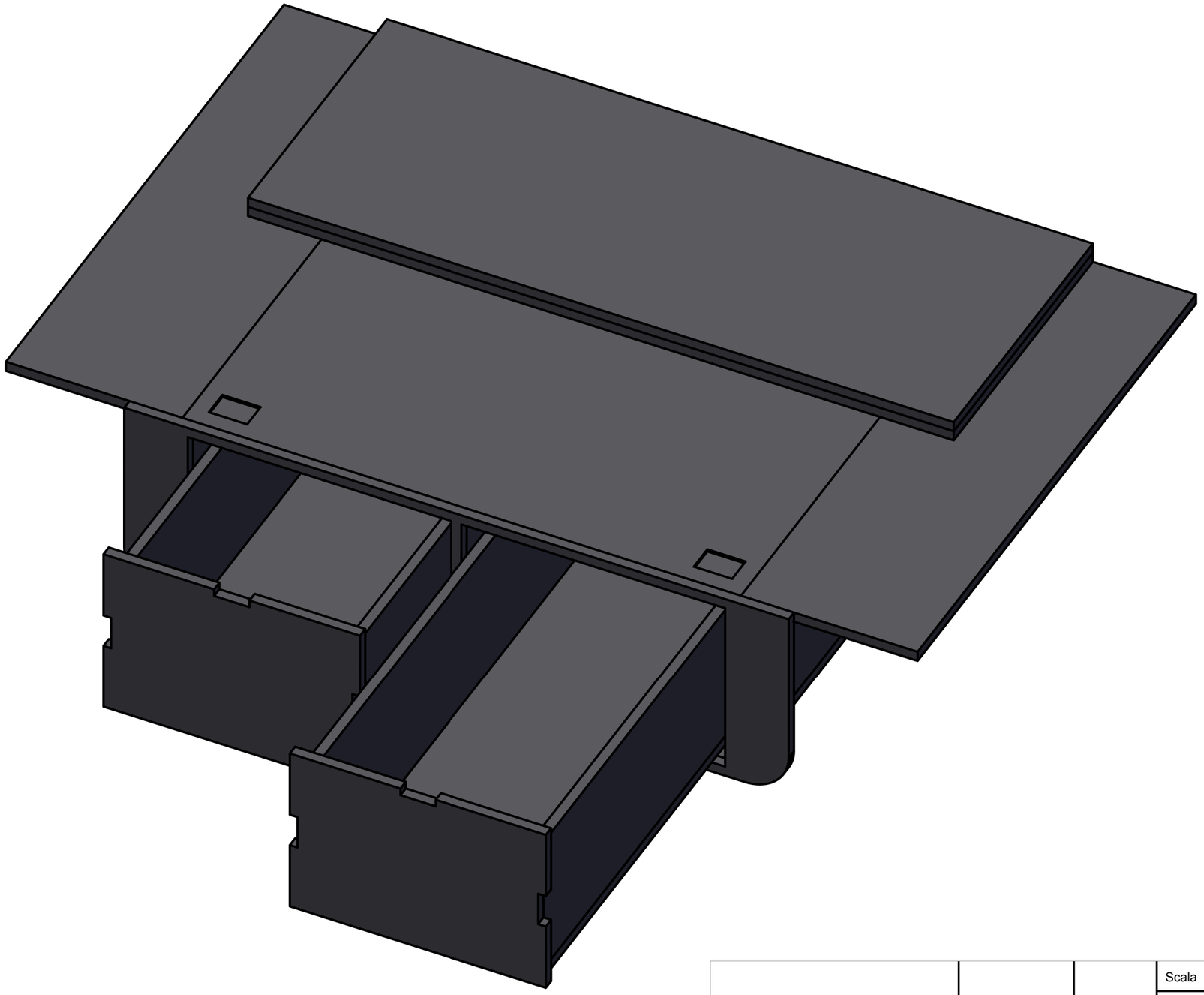

3D
ASSONOMETRIA
CASSETTI APERTI

| | | | | | | | |
|---|---|---|---|---|---|---|---|
| | | | | | | | Scala |
| | | | | | Data | Nome | |
| | | | | Proc. | | | |
| | | | | Controllo | | | |
| | | | | norma | | | |
| | | | | | | | Foglio |
| | | | | | | | Fg. |
| ATTINENTI | Cambia | Data | Nome | | | | |